Sonderfeeder

ADOPT SMT
Feeder Solutions

We keep your production running

Automation & Sonderfeeder für spezielle Anwendungen

FÜR MANCHE ANFORDERURUNGEN REICHT EIN STANDARD ZUFÜHRMODUL NICHT MEHR AUS. MIT UNSEREM BREITEN PORTFOLIO AN SONDERFEEDERN LASSEN SICH VIELE VERSCHIEDENE APPLIKATIONEN EINFACH REALISIEREN.

Unsere Feeder Marken:

ADOPT SMT Feeder Solutions

HOVER-DAVIS The Feeder Company

Inhalt

QF Feeder ZUVERLÄSSIG UND LANGLEBIG 4

SA Feeder DAS MULTITALENT 5

Label Feeder ETIKETTEN AUTOMATISCH PLATZIEREN 6 - 7

Label Feeder DS WENN ES SPEZIELL WIRD 8

Feeder für bedrahtete Bauelemente MIT X-INTERFACE 9

AdoptSMT Radial Automation Feeder 10 - 11

AdoptSMT Axial Automation Feeder 12 - 13

AdoptSMT Multi Tube Feeder 14 - 15

Exclusive Angebote, News und Produktupdates finden Sie auf unserer Homepage

www.adoptsmt.com

QF Feeder

ZUVERLÄSSIG UND LANGLEBIG

Die QF Serie setzte auf bewährte Technik und zeichnet sich durch ihre einfache Handhabung sowie durch ihre Leistungsfähigkeit aus. Zudem ist die Integration sehr einfach gestaltet.

Die verfügbaren Gurtbreiten von 8 mm bis 120 mm ermöglichen viele Einsatzbereiche und der drehmomentstarke Antrieb kommt auch mit großen Bauteilrollen zurecht.

NEU:
Die QF Feeder Serie ist nun auch mit einstellbarer Vorschubgeschwindigkeit erhältlich.

Kompatibilität:
EIA-481 konforme Materialien

Eigenschaften:

- Für 8 mm bis zu 120 mm Papier- und Blistergurte
- Einfache elektrische Ansteuerung
- Bidirektionale Kommunikation (Feeder Ready)
- Einstellbare Vorschubgeschwindigkeit
- Drehmomentstarker Antrieb
- Elektronische Pitch Auswahl
- Revers Funktion für einfaches Aufrüsten
- On Board Diagnose
- Integrierter Rollenhalter optional bis 27" Bauteilrollen
- Große Taschentiefe
- 2 Jahre Garantie

Bandbreite:	Max. Rollengröße	Max. Taschentiefe
8 mm	15"	4 mm
12 mm	15"	6,5 mm
16 mm	15" or 18"	19 mm
24 mm	15" or 18"	19 mm
32 mm	15" or 18"	19 mm
44 mm	15" or 18"	19 mm
56 mm	15" or 18"	19 mm
72 mm	18"	19 mm
88 mm	18"	19 mm
104 mm	18"	22 mm
120 mm	18"	22 mm

Wir unterstützen sie gerne bei der Integration und stellen Ihnen bei Bedarf CAD Daten zur Verfügung.

SA Feeder

DAS MULTITALENT

Die SA Feeder Serie basiert auf dem bewährten SSF Feeder der als Zuführmodul an den Siplace S Maschinen zum Einsatz gekommen ist.
Seine Vorteile können nun auch von Sondermaschinenbauern genützt werden.

Eigenschaften:

- Für 8 mm bis zu 56 mm Papier- und Blistergurte
- Open Source 8-bis ASCII Code Kommunikation bzw. simple Ansteuerung mit SPS Signalen
- Bidirektionale Kommunikation (Feeder Ready)
- Optionale Geschwindigkeitsreduzierung um ungünstige Bauteilgeometrien sicher zuführen zu können
- Elektronische Pitch Auswahl
- Revers Funktion für einfaches Aufrüsten
- Einfache On Board Diagnose dank 3stelliger 7Segment Anzeige
- Kompaktes Design und geringe Bauhöhe
- Mit der Möglichkeit Gurte zu Spleißen um die Maschine nicht anhalten zu müssen
- 2 Jahre Garantie

Schlankes Design und vielfältige Einsatzmöglichkeiten

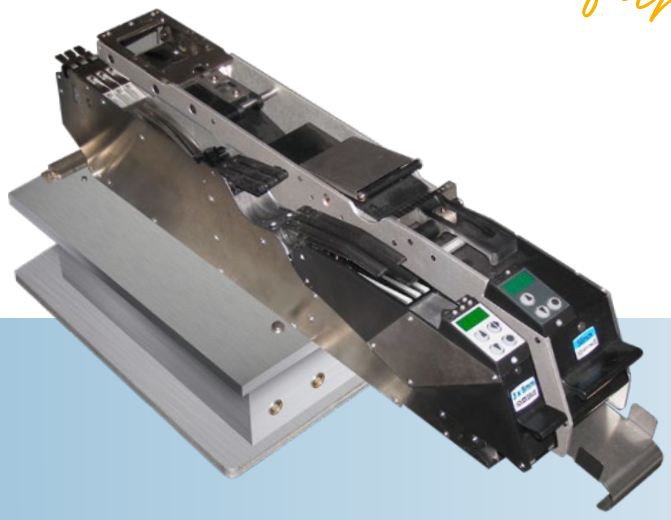

Label Feeder

ETIKETTEN AUTOMATISCH PLATZIEREN

Als passendes Gegenstück zum Axium Media Presenter für SMT Maschinen gibt es, ergänzend zur QF und SA Tape Feeder Serie passende Label Feeder mit entsprechendem mechanischem Interface.

Eigenschaften:

- Breites Mediumspektrum von 3x3 – 58x50mm (BxL)
- Einstellbare Vorschubgeschwindigkeit
- Feeder Ready Signal für optimale Einbindung in den Programmablauf
- Einfache elektrische Schnittstelle
- Einfache Bedienung
- Robustes und zuverlässiges Design
- 2 Jahre Garantie

Ihr Medium entspricht nicht den Spezifikationen? Keine Sorge unsere Experten helfen gerne! Bei den richtigen Voraussetzungen können wir Anpassungen an den Label Feedern durchführen.

HOVER-DAVIS AXIUM FEEDER SPEZIFIKATIONEN

Spezifikation	Modelle für 3-42 mm Trägerband		Modelle für 14-58 mm Trägerband	
	Minimum	Maximum	Minimum	Maximum
Medien Größe	3x3 mm* (BxL)	42x50 mm (BxL)	3x3 mm* (BxL)	58x50 mm (BxL)
Medien Dicke (Liner+Etikett)	0,1 mm	0,4 mm	0,1 mm	0,4 mm
Träger-Breite	3 mm	42 mm	14 mm	58 mm
Träger-Dicke	0,05 mm	0,08 mm**	0,05 mm	0,08 mm**
Zuführungsgeschwindigkeit	30 mm/Sek	95 mm/Sek	30 mm/Sek	95 mm/Sek

* Benutzerdefinierte Konfigurationen für Medien <3mm Seitenlänge auf Anfrage.
** Für Träger dicker als >0,08 mm wird von AdoptSMT ein Medien-Muster getestet.

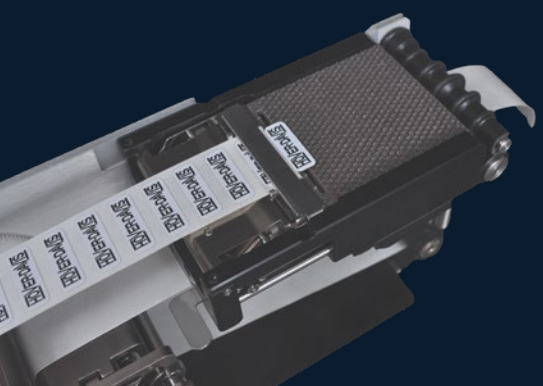

Schauen Sie doch mal auf unserem YouTube Kanal vorbei:

Hover Davis Axium Feeder running on SIPLACE X4

Label Feeder

ETIKETTEN AUTOMATISCH PLATZIEREN

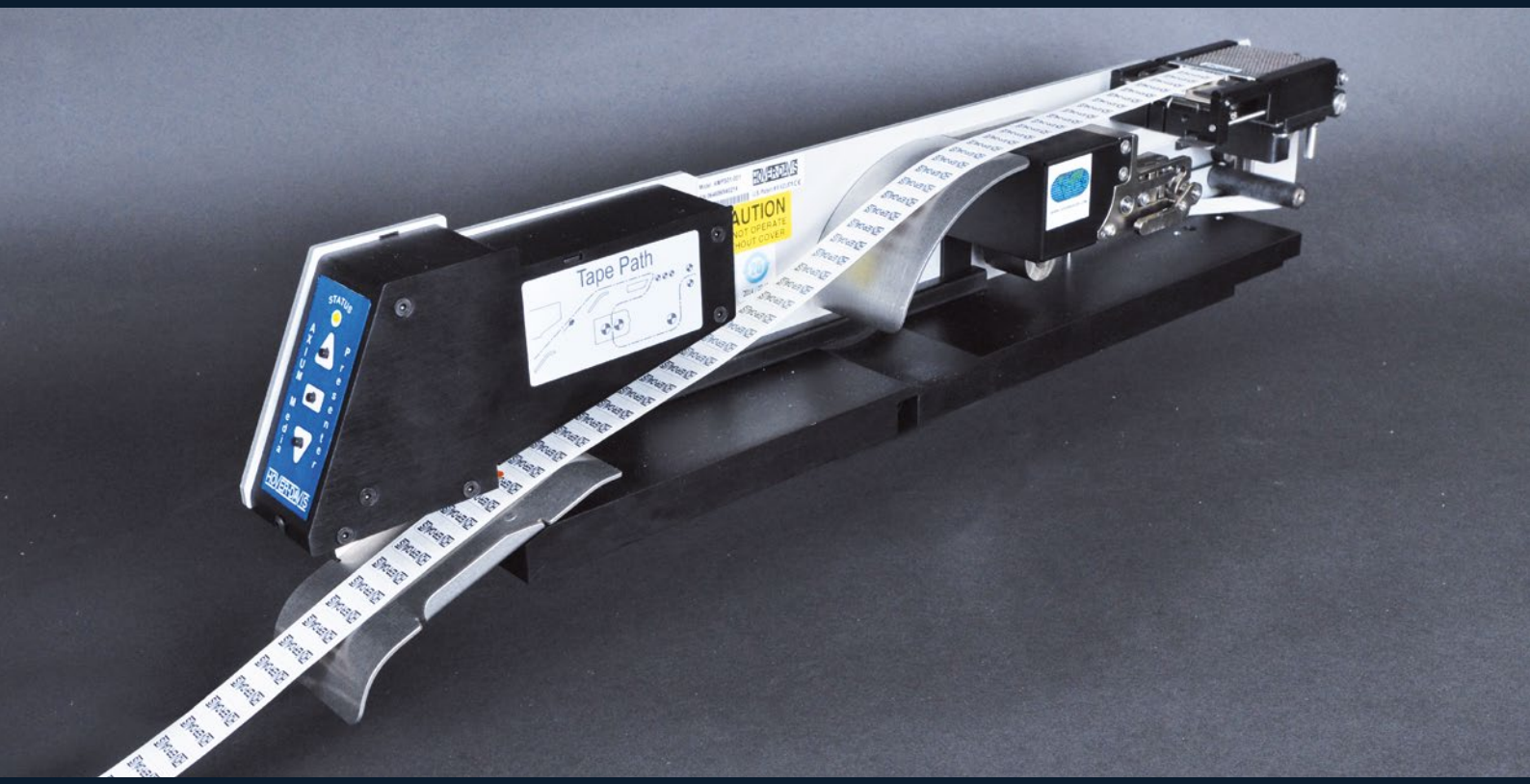

EMPFEHLUNGEN FÜR ETIKETTENMEDIEN				
Eigenschaft	**Empfohlen**		**Nicht Empfohlen**	
Etikettengröße		Min. 3x3, max 42x50mm ("wide"-Modul: 58x50mm), jeweils BxL		Kleiner als 3x3 mm, größer als 42x 50 mm („wide"-Modul: 58x50 mm)
Etikettenform		Rechteckig, quadratisch, rund		Unregelmäßige Formen (mit und ohne Ausschnitten). Ggf. via Tests möglich.
Etiketten-Stanzung		Keine Druckmarken		Mit Druckmarken
Etiketten-Farbe		Un- bis teildurchsichtig		Durchsichtiges Medium
Etiketten-Abstand		Empf. Mindestabstand 1mm		Weniger als 1mm
Etiketten-Anordnung		Einreihig ist ideal		Mehrere Reihen. Manche Maschinenanwendungen nicht kompatibel.
Etiketten-Ausrichtung		Quer zur Transportrichtung		Längs zur Transportrichtung
Abdeckband		Keines		Extra Isolierband kann vom Presenter nicht entfernt werden.
Rollengröße		3 Zoll Innendurchmesser		Größer/kleiner als 3 Zoll
Abwicklung		Medium an Rollen-Außenseite		Medium liegt an der Rollen-Innenseite

MEHR ZUM THEMA ETIKETTIEREN FINDEN SIE HIER: WWW.ADOPTSMT.COM/ETIKETTIEREN

Label Feeder DS

WENN ES SPEZIELL WIRD

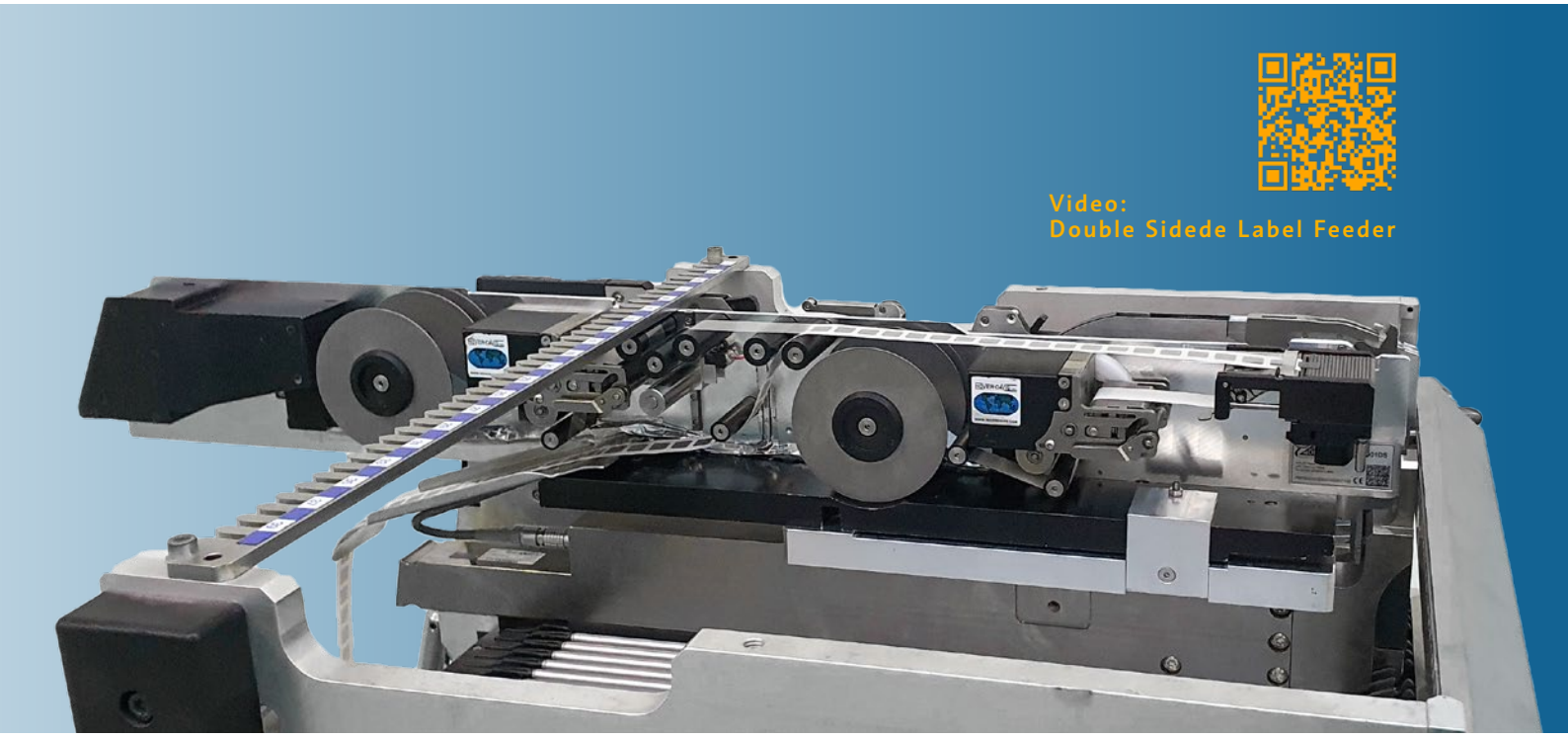

Technische Details	
Art.Nu.Feeder	AD-AMPS02-001DS
Art.Nu. Generic Media Platform	HO-GMP02-001
Art.Nu. Adapter Plate Siplace	SI-00141310
Art.Nu Adapter SIPLACE X	SI-00141305
Art.Nu. Adapter E by Siplace	SI-00288901
Min. / max. Träger-Breite	5-42 mm
Min. / max. Label-Größe	5x5 mm - 42x35 mm
Zuführungsgeschwindigkeit	30 mm/s - 95 mm/s
Anzahl der Feederstellplätze	6
Abmessungen & Gewicht	65,8x109x767 mm, ca. 4kg

- Bewärtes Hover-Davis Design
- Einfache Benutzeroberfläche mit Drucktasten
- Automatisches zuführen und abziehen
- Geeignet für Standardetiketten, doppelseitig klebende Etiketten sowie Medien mit Abdeckfolie
- Geeigent für alle Siplace S/F/HS/HF/D/X/SX/TX/E by Modelle

Feeder für bedrahtete Bauelemente

MIT X-INTERFACE

Die **eigene Entwicklung von Feedern für bedrahtete Bauelemente und Sonderbauformen,** mit integrierter SIPLACE X – Feederschnittstelle, hat zu einer kompletten Produktreihe von AdoptSMT Feedern geführt. Diese umfasst:

- AdoptSMT Radial Automation Feeder
- AdoptSMT Axial Automation Feeder
- AdoptSMT Multi Tube Automation Feeder

Zum Fixieren der Bauteile hat AdoptSMT ein Verfahren entwickelt, bei welchem die **Bauteile mit doppelseitig klebenden Etiketten fixiert** werden können. Für die Zuführung doppelseitig klebender Etiketten hat AdoptSMT auf Basis bewährter Hover-Davis Komponenten einen speziellen Label Feeder entwickelt.

- AdoptSMT Label Feeder DS

Unsere Zuführmodule bringen eine **Vielzahl an Qualitätsmerkmalen** mit sich und sind in jedes Maschinen-Arsenal integrierbar.

Das können Sie von unseren THT-Feedern erwarten:

- Bewährte Markenqualität
- Breites Bauteilespektrum
- Kompakte Bauformen
- Optionale Schneide- und Biegevorrichtung
- Einfache Handhabung
- Kurze Rüstzeiten
- Kompatibel mit SMD Bestückungsautomaten und Sondermaschinen
- Umrüsten auf andere Bauteilgrößen möglich
- Lösungen für radiale, axiale und Bauteile im Tube

Flexible und individuelle Lösungen werden immer wichtiger. Unsere THT Feeder Serie erweitert den automatisierungsgrad ihrer Fertigung und schafft Kapazität in anderen Bereichen. Wir unterstützen Sie gerne bei neuen Herausforderungen.

Alle Zuführmodule der AdoptSMT THT Feeder Serie sind auch ohne X-Interface erhältlich um die Integration in Sondermaschinen möglich zu machen. Auch hier haben wir ein besonderes Augenmerk auf die einfache Integration gelegt.

Unser neu entwickelter **Host Feeder** ermöglicht auch die Integration von anderen Zuführmodulen wie beispielsweise Bowl Feeder in Siplace X-Maschinen. Durch die bidirektionale Kommunikation zwischen Feeder und Maschine können selbst kritische Anwendungen angemessen implementiert werden da die Maschine zu jedem Zeitpunkt weiß was der Feeder macht.

Bitte kontaktieren Sie uns direkt für ein individuelles, auf Sie abgestimmtes Angebot.

Hier finden Sie unser YouTube Video:
Odd Shaped Components Feeder Portfolio

AdoptSMT Radial Automation Feeder

MIT SIPLACE X-INTERFACE

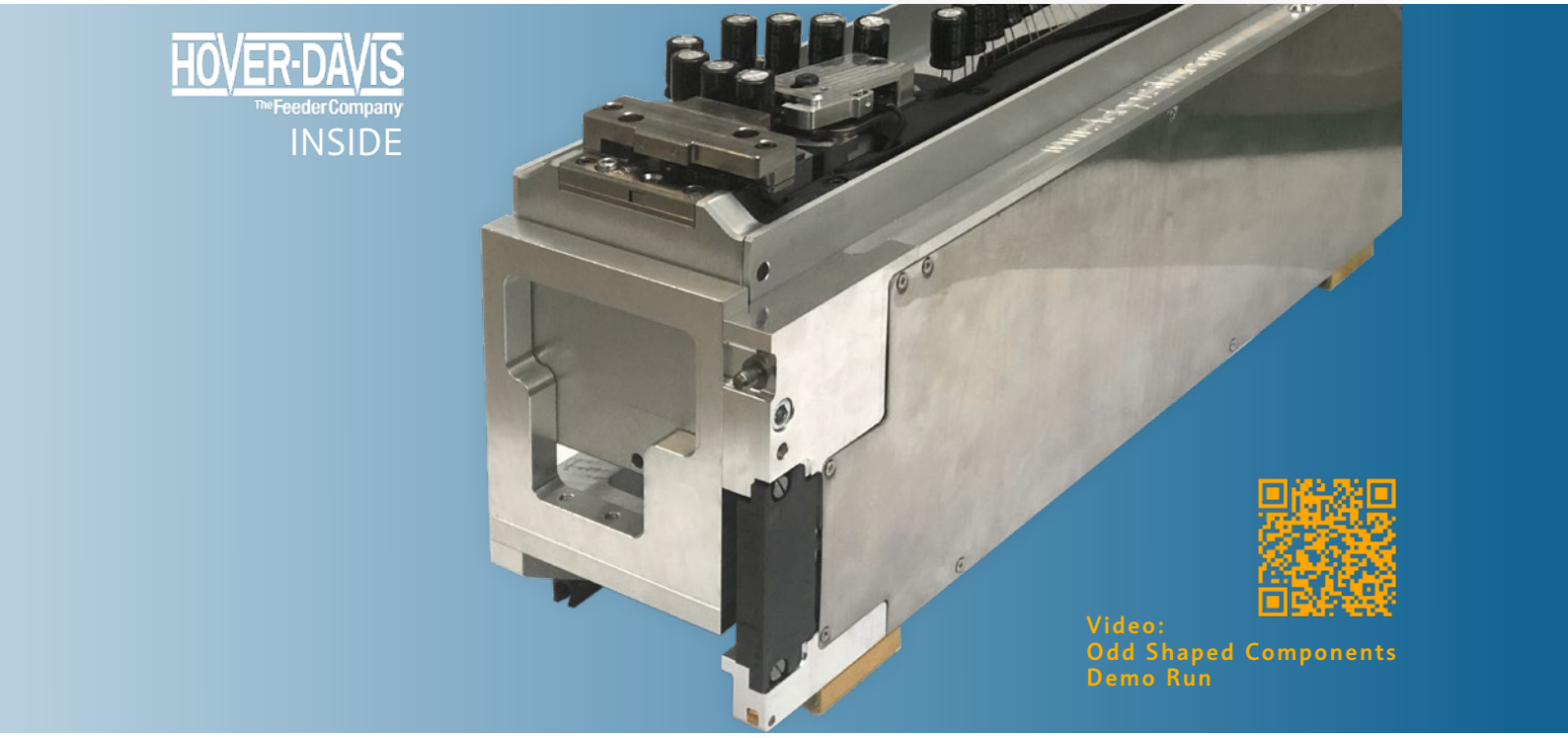

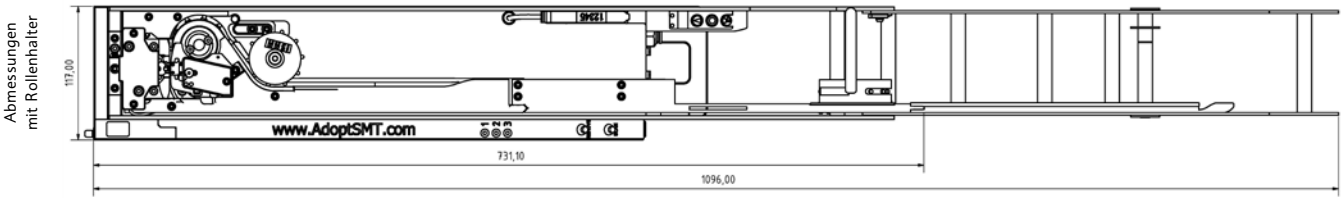

AdoptSMT Radial Automation Feeder mit Siplace X Interface

AdoptSMT hat die Integration des Hover-Davis Radial Automation Feeders für die SIPLACE SX / X Serie und andere Bestückungsautomaten mit SIPLACE X Feeder Interface abgeschlossen. Der neue Feeder ist kompakt, einfach zu integrieren und leicht für andere Bauteilgrößen umrüstbar.

Diese Vorteile bietet das Zuführmodul:

- Kompatibel mit allen ASM Pick & Place Maschinen mit SIPLACE X Feeder Interface und Software 7.08 oder höher
- Kompatibel mit passivem Clinch
- Für radiale Bauteile, Kondensatoren, Varistoren, LEDs und vieles mehr (siehe technische Details)
- Niedrige Investitionskosten
- Bewährte Hover-Davis-Qualität
- Kompaktes Design, nur 10 Feeder-Slots
- Einfach zu bedienen
- Kurze Einrichtzeiten (siehe Video-Link oben links)
- Bietet die Möglichkeit, Tapes zu spleißen; Leerguterkennung
- Kann wie ein Standard Tape Feeder auf dem Wechseltisch gerüstet werden
- Breites Bauteilspektrum
- Einfache und kostengünstige Umrüstung auf andere Bauteilgrößen in weniger als 10 Minuten
- Inklusive abnehmbarem Rollenhalter für Ammo Pack und Bauteilrollen
- Integrierte Klemm- und Schneidevorrichtung

AdoptSMT Radial Automation Feeder

MIT SIPLACE X-INTERFACE

Auf dem Feederwagen wird die kompakte Bauweise des Feeders deutlich

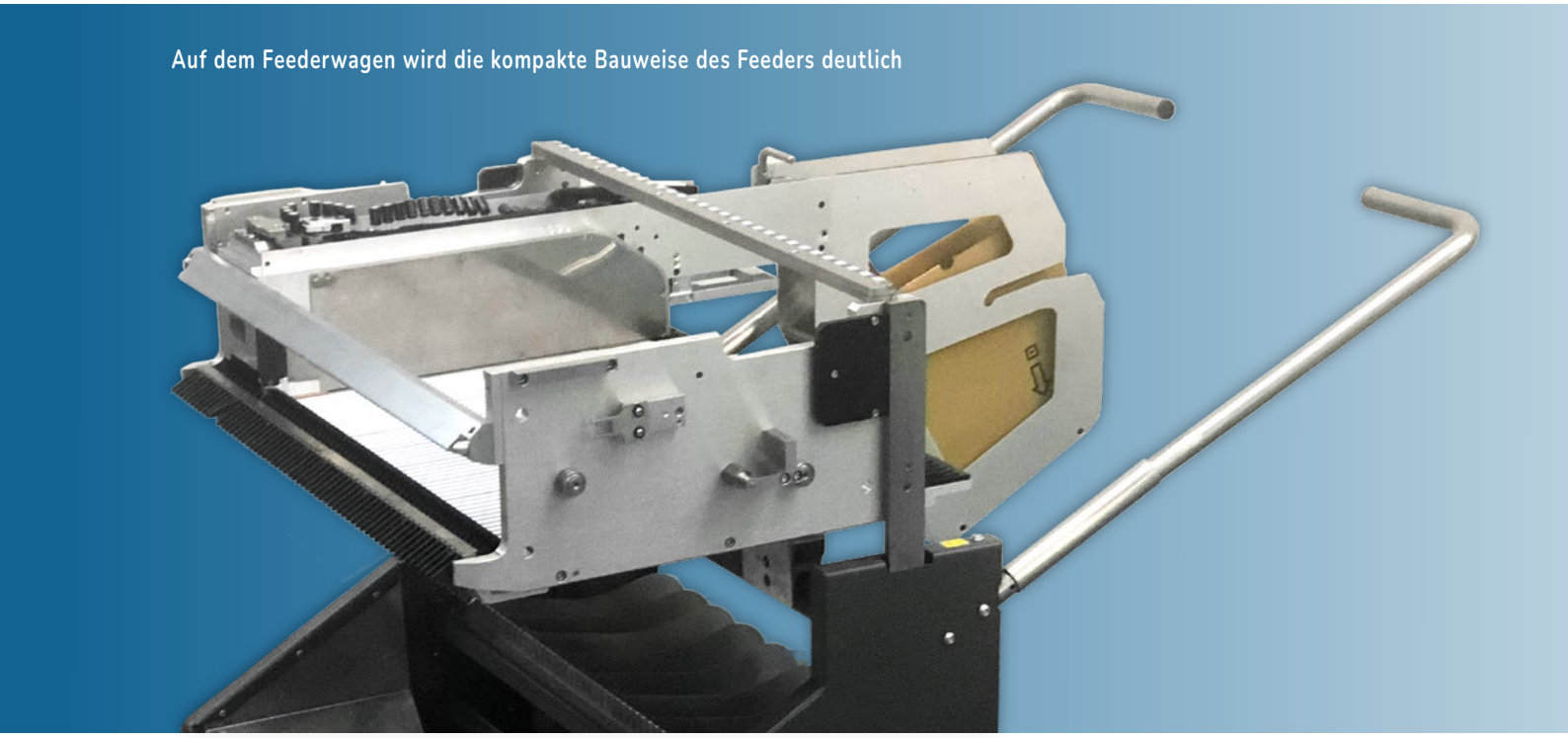

Technische Details		
Lochabstand („Tape Pitch")	12,7 mm	15,0 mm
Artikelnummer	AD-RA-12.7-SX	AD-RA-15.0-SX
Bauteilabstand	Single, Double und Triple Pitch (12,7 mm, 24,4 mm bzw. 38,1 mm / 15,0, 30,0 bzw. 45,0 mm Abstand zwischen den Bauteilen)	
Maximale Bauteilhöhe	50 mm (Transportloch bis Bauteiloberkante), 30 mm (Gehäuse)	
Durchmesser (runde Bauteile)	5-20 mm	
Maximal Abmessungen (eckige Bauteile)	26,2x20 mm (breit/dick)	
Minimale Bauteilehöhe	5 mm (mit 20 mm Pipette)	
Feed Hole zu Unterseite Bauteil	12,5 bis 19,5 mm	
Rastermaß	2,5 bis 22,5 mm	
Gurtdicke	0,86 bis 2,0 mm	
Drahtlänge nach dem Schneiden	2,8 bis 13,0 mm	
Geschwindigkeit	200 ms / 18.000 Komponenten/Stunde	
Benötigte Feederstellplätze	10 Stellplätze	
Maximaler Rollendurchmesser/Breite	400 mm / 63,5 mm	
Maximale Ammo Box Größe	356x305x85 mm	
Abmessungen und Gewicht: Gerät, BxHxL	ohne Rollenhalter: mit Rollenhalter:	117 x 170 x 740 mm, 11 kg 117 x 500 x 1096 mm, 12 kg

AdoptSMT Axial Automation Feeder

MIT SIPLACE X-INTERFACE

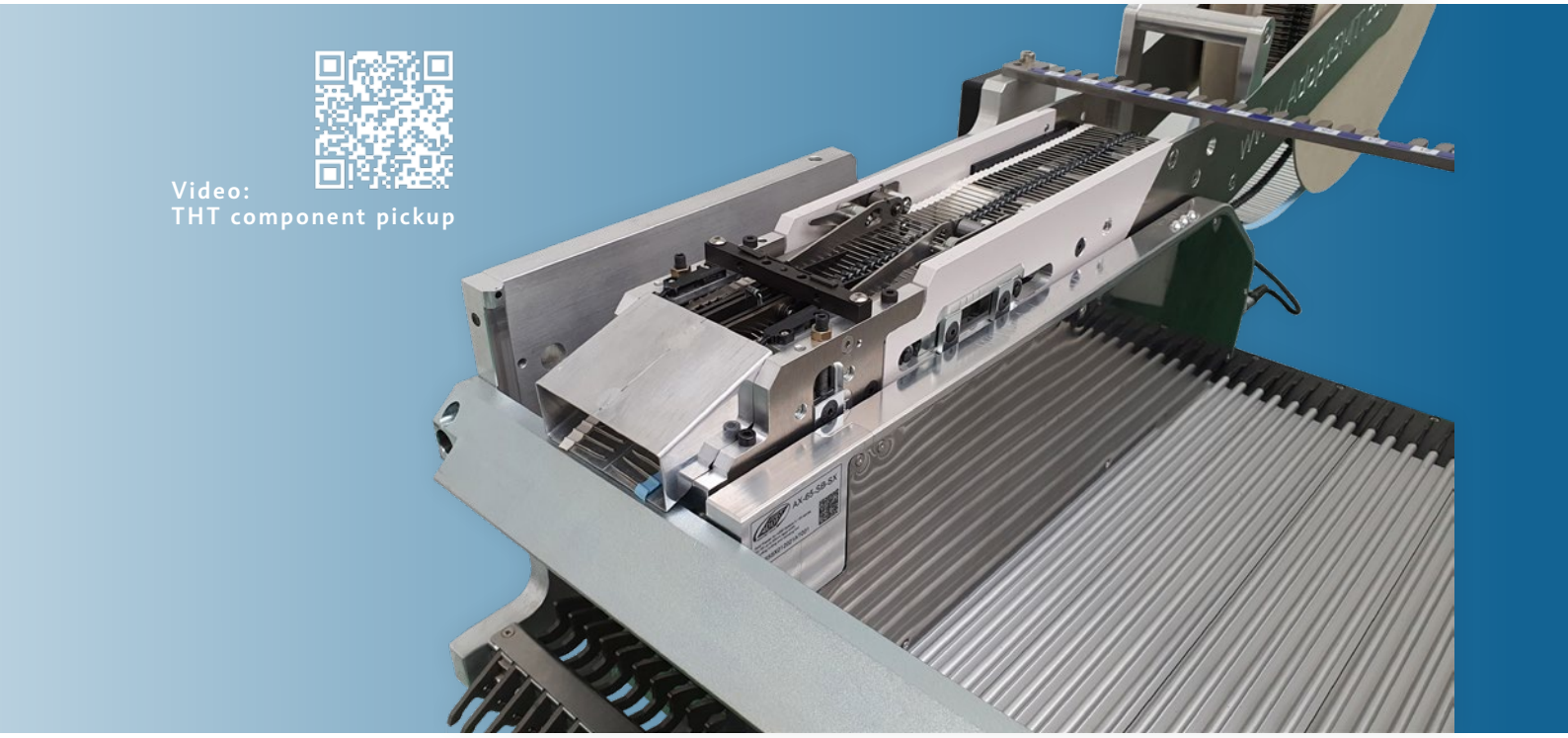

Abmessungen mit Rollenhalter

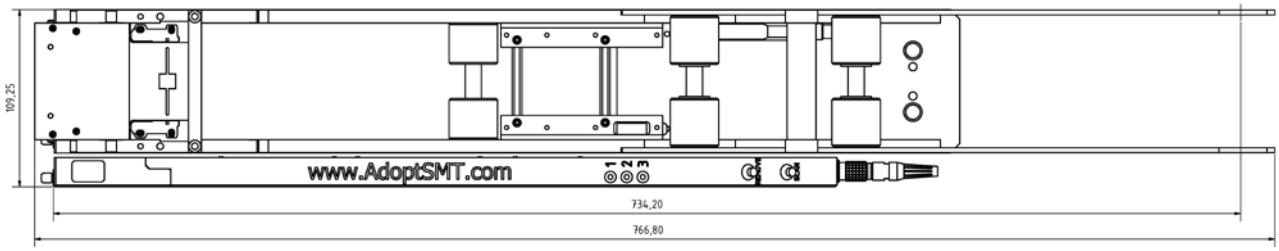

AdoptSMT Axial Automation Feeder mit Siplace X Interface

AdoptSMT hat die Integration des Axial Automation Feeders für die SIPLACE SX / X Serie und andere Bestückungsautomaten mit SIPLACE X Feeder Interface abgeschlossen. Der neue Feeder ist kompakt, einfach zu integrieren und leicht für andere Bauteilgrößen nachrüstbar.

Diese Vorteile bietet das Zuführmodul:

- Kompatibel mit allen ASM Pick & Place Maschinen mit SIPLACE X Feeder Interface und Software 7.08 oder höher
- Kompatibel mit passivem Clinch
- Für axiale Bauteile wie Widerstände, Dioden u.v.m. (nach DIN IEC 60286)
- Niedrige Investitionskosten
- Bewährte Qualität, präzise Bauteilausrichtung
- Kompakte Bauweise, nur 10 / 14 Feeder-Slots
- Einfach zu bedienen
- Kann wie ein normaler Tape Feeder auf dem Wechseltisch gerüstet werden
- Breites Beuteilspektrum
- Bietet die Möglichkeit, Tapes zu spleißen
- Leergurterkennung
- Bauteil-Sensor
- Einfache und kostengünstige Umrüstung auf andere Bauteilgrößen
- Integrierte Schneide- und Bleiformvorrichtung
- Inklusive Rollenhalter
- Geänderte Umlenkung für Materialzuführung aus dem Wechseltisch optional erhältlich
- Bauteilrollenbremse als Option erhältlich
- Ammopack-Halter als Option erhältlich

AdoptSMT Axial Automation Feeder

MIT SIPLACE X-INTERFACE

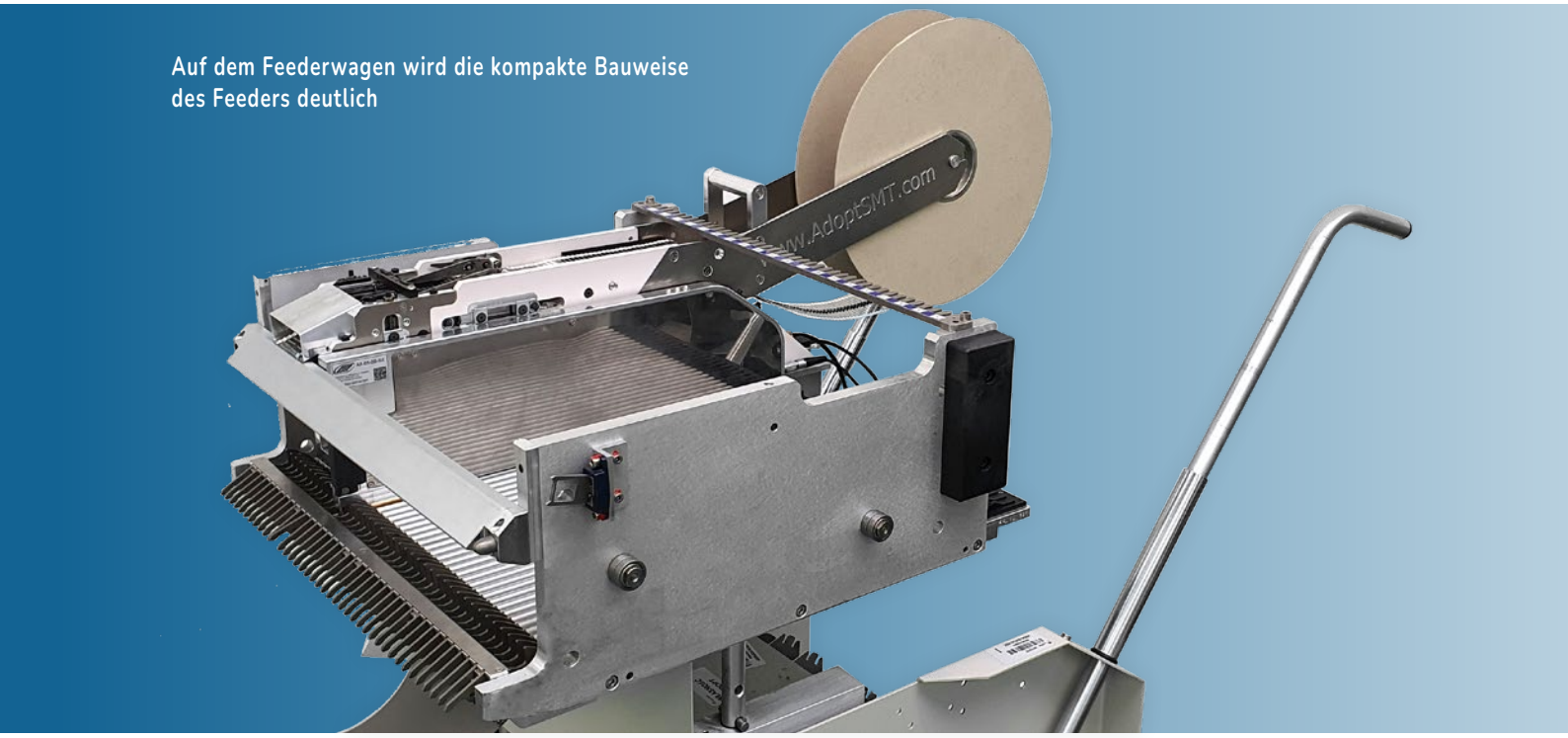

Auf dem Feederwagen wird die kompakte Bauweise des Feeders deutlich

Technische Details		
Artikelnummer / Drahtdurchmesser	AD-AX-065-SB-SX0406 AD-AX-065-SB-SX0608 AD-AX-065-SB-SX0810 AD-AX-065-SB-SX1012 AD-AX-065-SB-SX1214	AD-AX-105-SB-SX0406 AD-AX-105-SB-SX0608 AD-AX-105-SB-SX0810 AD-AX-105-SB-SX1012 AD-AX-105-SB-SX1214
Gurtbreite	55-65 mm	55-105 mm
Bauteilabstand	5 / 10 mm	5 / 10 / 15 / 20 mm
Maximale Bauteillänge	4,1 - 20,0 mm	4,1 - 40,0 mm
Durchmesser (runde Bauteile)	0,6 - 9,0 mm	0,6 - 19,0 mm
Rastermaß	7,5 - 22,5 mm	7,5 - 45,0 mm
Drahtdurchmesser	0,4 - 1,4 mm	
Abstand vom Bauteilkörper	1,5 mm + Hälfte des Drahtdurchmessers	
Geschwindigkeit	720 ms / bis zu 5.000 Komponenten/Stunde	
Benötigte Feederstellplätze	10 Stellplätze	14 Stellplätze
Maximaler Rollendurchmesser/Breite	400 mm	
Abmessungen und Gewicht: Gerät, BxHxL	mit Rollenhalter: 110 x 320 x 767 mm, 11 kg mit Gurtführung: 110 x 320 x 662 mm, 12 kg	mit Rollenhalter: 150 x 320 x 767 mm, 12 kg mit Gurtführung: 150 x 320 x 662 mm, 13 kg

AdoptSMT Multi Tube Feeder

WITH SIPLACE X-INTERFACE

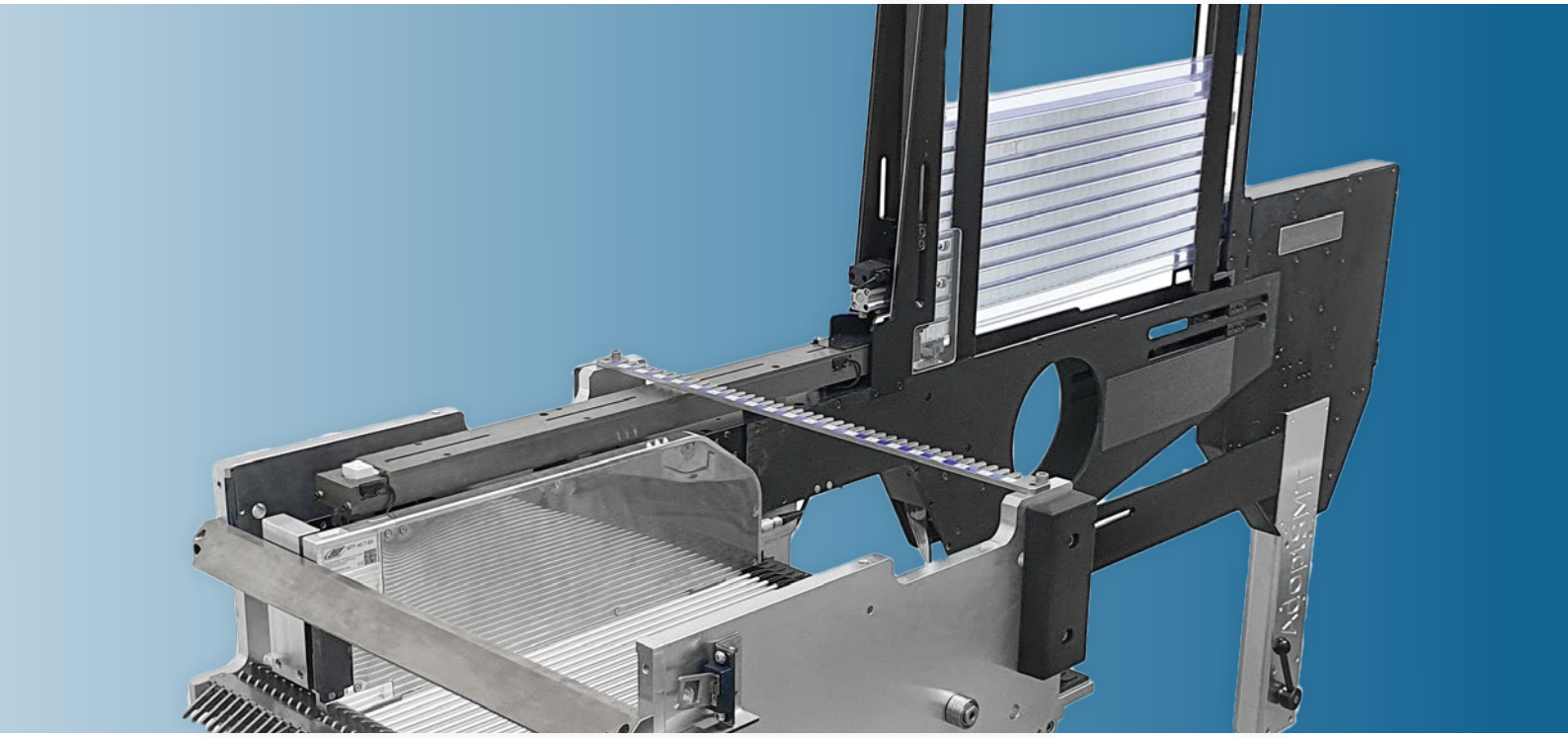

Abmessungen mit Rollenhalter

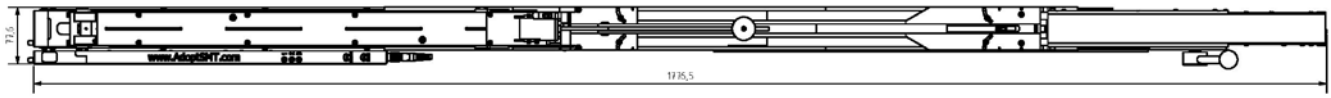

AdoptSMT Multi Tube Automation Feeder mit Siplace X Interface

AdoptSMT hat die Entwicklung seines Multi Tube Feeders mit SIPLACE X Feeder Interface abgeschlossen.

Diese Vorteile bietet das Zuführmodul:

- Kompatibel mit allen ASM Bestückungsautomaten mit SIPLACE X Feeder Interface und Software 7.08 oder höher
- Kompatibel mit passivem Clinch
- Bewährte Hover-Davis-Qualität
- Einfache und kosteneffiziente Umrüstung auf andere Bauteile sofern sie innerhalb der Spezifikationen liegen
- Die rückwärtig angebrachte Nachfüllmöglichkeit für Tubes ermöglicht ein Auffüllen des Feeders ohne den Prozess anhalten zu müssen
- Breites Bauteilsortiment

Neugierig geworden?

Besuchen Sie uns auf LinkedIn

und bleiben Sie auf dem Laufenden mit unseren Produktupdates und News.

AdoptSMT Multi Tube Feeder

WITH SIPLACE X-INTERFACE

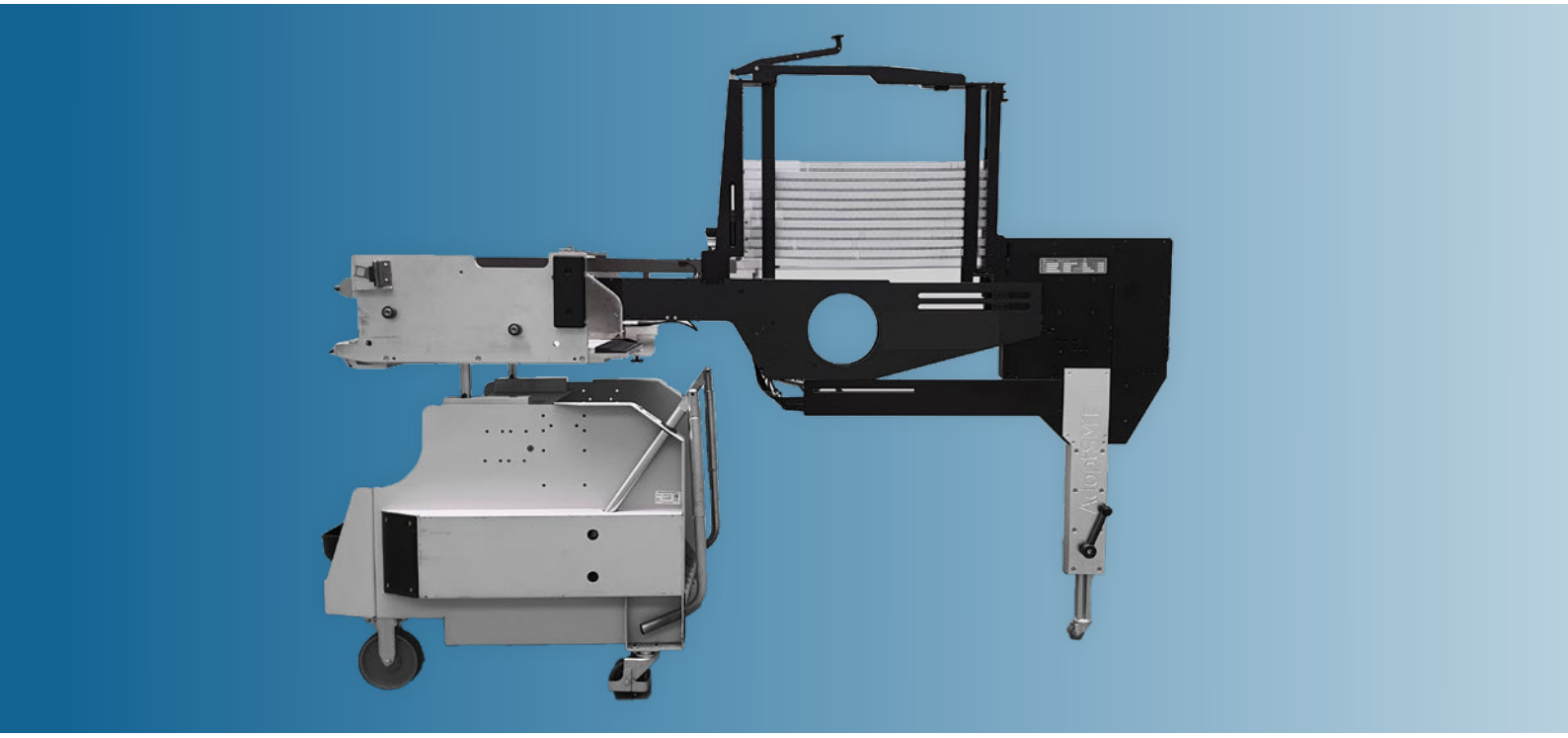

Technische Details	
Artikelnummer	**AD-MTF-45.7**
Benötigte Feederstellplätze	7
Tube Länge	406 - 610 mm
Tube Breite	5,3 - 45,7 mm
Tube Höhe	6,4 - 57,1 mm
Geschwindigkeit	anwendungsabhängig
Tube Wechselzeit	14 s
Max. Tube Stapelhöhe	385 mm
Abmessungen und Gewicht	77,6 x 1776,5mm x 1245 - 1445 mm, 30 kg

STANDORTE

Wir sind international für Sie da!

AdoptSMT Europe
HQ Austria

Untersbergstrasse 1
5082 - Grödig bei Salzburg
T: +43 6246 724 400
info@adoptsmt.com

Austria | Germany | Poland | United Kingdom | France | Swiss

adoptsmt.com